IMPIANTO VIDEOCITOFONICO CON UN POSTO ESTERNO PRINCIPALE, "N" SECONDARI AUDIO O VIDEO "N" COLONNE
VIDEO DOORPHONES SYSTEM WITH 1 MAIN VISITOR PANEL, "N" SECONDARY (Audio or Video) PANELS, "N" RISERS

Schema / Diagram n. 175 940 07

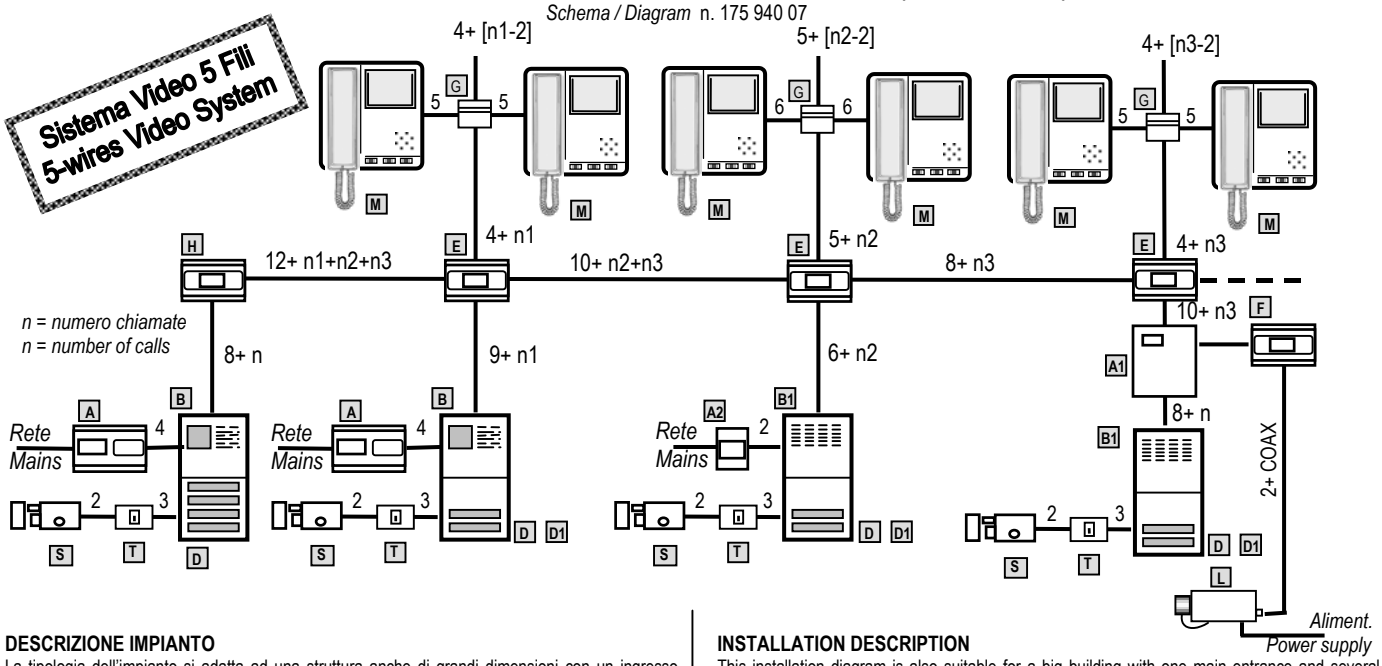

DESCRIZIONE IMPIANTO

La tipologia dell'impianto si adatta ad una struttura anche di grandi dimensioni con un ingresso principale e una serie di secondari con relativa colonna montante. I secondari posso essere di vario tipo: citofonici, video, con telecamera staccata.
Quando un visitatore, premendo un pulsante, invia la chiamata "elettronica" al posto interno desiderato, automaticamente l'impianto si inserisce da quel posto esterno e il monitor selezionato avrà a disposizione le funzioni della parte esterna. L'utente potrà rispondere sollevando il microtelefono ed inviare il comando alla serratura elettrica, nello schema il filo tratteggiato, eventuale comando di accensione interna, andrà collegato ad un solo posto esterno.

APPARECCHI DA UTILIZZARE

Riferim. Schema Blocchi	CODICE PRODOTTO	DESCRIZIONE	Q.tà
A	**A**=AN7361 **A1**=AN0689 **A2**=AN1299	Alimentatore	N+1
B	**B**=(AN6074 – AN6082) **B1**=(AN9524 – AN9540)	Modulo Video	N+1
M	AN8419 - AN8310 - (AN7270+AN7320)	Monitor	X
E	AN7775	Scatola relè	N
D	AN6181 – AN6199 - AN6207 - AN6215	Moduli Pulsanti PSM70 /….	
D1	AN6298	Piastra Diodi una ogni 4 pulsanti	
L	TELECAMERA	Vedi catalogo TVCC	
G	AK7513	Distributore video 4 uscite	
H	AK7547	Distributore di colonna	
F	AK7539	Convertitore	
S		Serratura elettrica	
T		Pulsante apri-porta ausiliario	

SUONERIA SUPPLEMENTARE

Utilizzare le suonerie AN7759 (SA99) – AN7817 (SA100).
SA99: doppia chiamata, alimentazione a batteria 9V oppure 12-15V
SA100: una sola chiamata, senza alimentazione

L = LAMPADE ILLUMINAZIONE CARTELLINI PORTANOME

E' utile predisporre 2 fili per l'alimentazione delle lampade illuminazione cartellini, prelevandola dai morsetti ~ / ≃ dell'alimentatore, ricordando che la potenza disponibile è sufficiente per alimentare max 4-5 lampade. Per necessità maggiori predisporre un trasformatore separato.

CONDUTTORI

Utilizzare le sezioni dei fili consigliate in tabella e valide per la chiamata di un solo apparecchio.
I conduttori disegnati in grassetto, necessitano di sezione maggiore.
Per il numero di conduttori di ogni percorso, fare riferimento allo schema a blocchi.

Diametro e sezione dei conduttori		DISTANZE					
Rif.	FUNZIONE	50 mt		100 mt		200 mt	
		Ø	Sez. mm²	Ø	Sez. mm²	Ø	Sez. mm²
1	Comune Colonna	1,0	0,8	1,4	1,5	1,8	2,5
3	Alimentazione Monitor	1,0	0,8	1,4	1,5	1,8	2,5
A	Segnale video negativo (fili twistati)	0,6	0,3	0,6	0,3	0,6	0,3
B	Segnale video positivo (fili twistati)	0,6	0,3	0,6	0,3	0,6	0,3
C	Chiamata/Fonia/Apri Porta	0,8	0,5	1,0	0,8	1,4	1,5
CD	Comune diodi	0,8	0,5	1,0	0,8	1,4	1,5
CH	Sensore chiamata	0,8	0,5	1,0	0,8	1,4	1,5
CP	Chiamata elettronica esterna	0,8	0,5	1,0	0,8	1,4	1,5
R	Chiamata (ronzatore) al piano	0,8	0,5	1,0	0,8	1,4	1,5
+	Positivo alimentazione video	1,4	1,5				
–	Negativo alimentazione video	1,4	1,5				
≃	Alimentazione parte citofonica	1,4	1,5				
~	Alimentazione parte citofonica	1,4	1,5				
AP	Apri Porta	1,4	1,5				

INSTALLATION DESCRIPTION

This installation diagram is also suitable for a big building with one main entrance and several secondary entrances that can be equipped with video, audio or separate camera panels.
When a visitor sends the electronic call tone by pressing a button, from one external station, the system automatically connects that external panel with the riser and with the required internal station. the called monitor automatically switches on and shows the picture coming from the external camera. The user can answer the call by lifting the handset, and release the door pressing the door opener button. The dotted line in the diagram can be used as possible self lighting command and must be connected on one external video panel only.

DEVICES TO BE USED

Block diagram ref.	CODES	DESCRIPTION	Q.ty
A	**A**=AN7361 **A1**=AN0689 **A2**=AN1299	Power Supply	N+1
B	**B**=(AN6074 – AN6082) **B1**=(AN9524 – AN9540)	Video module	N+1
M	AN8419 – AN8310 – (AN7270+AN7320)	Monitor	X
E	AN7775	Relay box	N
D	AN6181 – AN6199 - AN6207 - AN6215	Button module PSM70 /….	
D1	AN6298	Diodes Plate (4 users)	
L	CAMERA	See CCTV catalogue	
G	AK7513	Video distributor (4 users)	
H	AK7547	Riser video distributor	
F	AK7539	Coax to A B converter	
S		Electric lock	
T		Auxiliary door-opener button	

ADDITIONAL RINGERS

Use ringer AN7759 (SA99) – AN7817 (SA100).
SA99: two call tones; 9V battery or 12-15V supply operation
SA100: one only call; no power supply required

L = ELECTRIC BULB FOR NAME TAG ILLUMINATION

Two wires should be provided to connect the bulbs to terminals ~ / ≃ of the power supply.
Please remember the available power is sufficent for 4-5 bulbs, max.
For greater power requirement, please use an additional transformer.

WIRES

Use the wire section shown in the table and suited to one only call device. The wires shown in bold lines are those requiring bigger section. The number of wires required between any two points appears in the block diagram.

Wires section		DISTANCE					
Rif.	FUNZIONE	50 mt		100 mt		200 mt	
		AWG	Sez. mm²	AWG	Sez. mm²	AWG	Sez. mm²
1	Common Riser	18	0,8	16	1,5	14	2,5
3	Call/Audio/ Door-opener	18	0,8	16	1,5	14	2,5
A	Negative video signal (twisted pair)	22	0,3	22	0,3	22	0,3
B	Positive video signal (twisted pair))	22	0,3	22	0,3	22	0,3
C	Call/Audio/ Door-opener	20	0,5	18	0,8	16	1,5
CD	Diode's Common	20	0,5	18	0,8	16	1,5
CH	Call Sensor	20	0,5	18	0,8	16	1,5
CP	External call	20	0,5	18	0,8	16	1,5
R	Call at the floor (buzzer call)	20	0,5	18	0,8	16	1,5
+	Positive video power supply	16	1,5				
-	Negative video power supply	16	1,5				
≃	Audio power supply	16	1,5				
~	Audio power supply	16	1,5				
AP	Door-opener	16	1,5				