04-2023 Ver. 17475/4.2

PAC 520 Input Controller & PAC 530 Output controller
Quick Start Guide

PAC 520 Unità di Controllo INGRESSI & PAC 530 Unità di Controllo USCITE
Manuale di Installazione

PAC 520 Eingänge Kontroller & PAC 530 Ausgänge Kontroller
Kurzanleitung

PAC 520 Entrées Contrôleur & PAC 530 Sorties Contrôleur
Guide d'initiation rapide

PAC 520 Entradas Controlador & PAC 530 Salidas Controlador
Guía de inicio rápido

PAC 520 Ingångar Styrning & PAC 530 Utgångar Styrning
Snabbstart

PAC 520 Invoeren Controller & PAC 530 Uitvoeren Controller
Snelstartgids

PAC 520 Inngangsstyreenhet & PAC 530 Utgangsstyreenhet
Hurtigguide

PAC 520 输入控制器 & PAC 530 输出控制器
快速启动指南

Technical Support • Supporto tecnico • Technischer Support Service technique • Asistencia técnica • Teknisk support Technische ondersteuning • Teknisk support • 技术支持	pacgdxcustomerservice @comelit-pac.co.uk **T: +44 (0) 161 406 3400 - opt. 2**
Customer Services • Servizio Clienti • Kundendienst Service clients • Servicio de atención al cliente Kundtjänst • Klantenservice • Kundeservice • 客户服务	pacgdxcustomerservice @comelit-pac.co.uk **T: +44 (0) 161 406 3400 - opt. 1**
Training • Corsi Tecnici • Schulung • Formation Formación • Utbildning • Training • Opplæring • 培训	pacgdxcustomerservice @comelit-pac.co.uk **T: +44 (0) 161 406 3400 - opt. 1**

COMELIT
WITH • YOU • ALWAYS

520 Input Controller Wiring Diagram

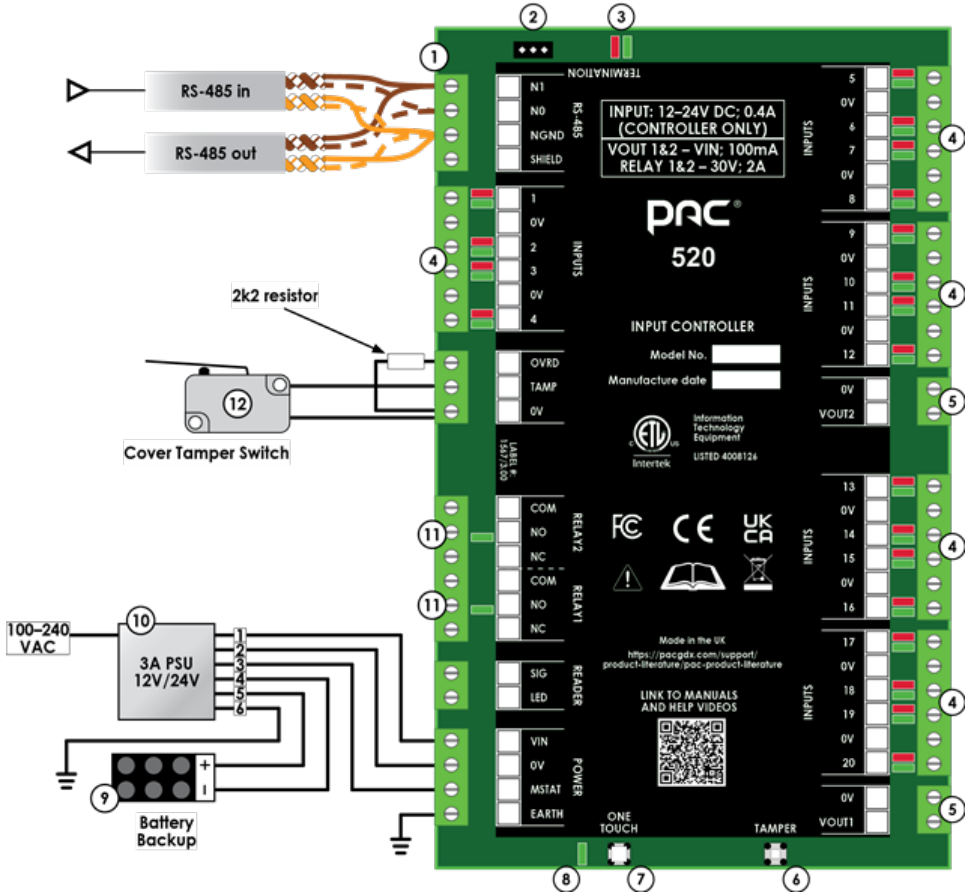

Legend

1	RS-485 connection
2	RS-485 termination jumper
3	RS-485 status LEDs
4	Inputs
5	Auxiliary power out
6	Tamper switch
7	One-Touch™ button
8	System status LED
9	Battery backup

10	12V/24V Power Supply Unit
	VIN 1 Orange 0V 2 White MSTAT 3 Pink (Battery) + 4 Red (Battery) – 5 Black EARTH 6 Green/Yellow
11	Outputs
12	Tamper override / connection

530 Output Controller Wiring Diagram

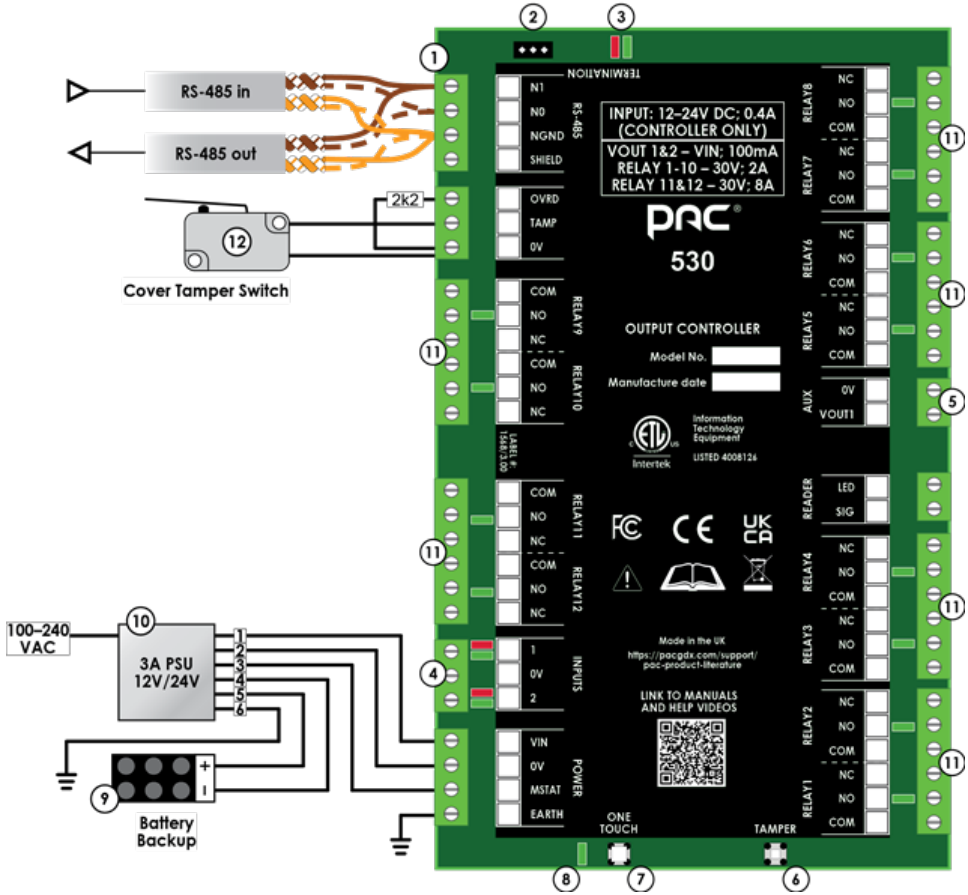

Legend

1	RS-485 connection
2	RS-485 termination jumper
3	RS-485 status LEDs
4	Inputs
5	Auxiliary power out
6	Tamper switch
7	One-Touch™ button
8	System status LED
9	Battery backup

10	12V/24V Power Supply Unit
	VIN 1 Orange 0V 2 White MSTAT 3 Pink (Battery) + 4 Red (Battery) – 5 Black EARTH 6 Green/Yellow
11	Outputs
12	Tamper override / connection

ENGLISH

Introduction

This document is intended for experienced engineers who are familiar with PAC products and health and safety considerations.

Additional information on software installation and operation is given in the documentation and help files provided with the administration software.

All similar controllers on the system should have the same firmware version number

A firmware download to the new controller may be required, see the help file for further details.

Tamper and Override Terminal

Before powering up:

- Use a short piece of cable to link tamper (TAMP) and 0V terminals.
- Connect a 2k2 resistor between override (OVRD) and 0V terminals.

RS-485 Connection

When shielded cables are used, connect the shield on one controller to the earth terminal labelled "SHIELD".

- RED—The controller is transmitting data
- GREEN—Another controller is transmitting data on the network

Set the RS-485 jumper termination link = IN for the FIRST and LAST controllers only

Training and Technical Support

Training courses covering the installation and use of all PAC products are regularly held at PAC Stockport.

For further information on course availability, or to discuss your specific requirements, contact the Training Manager at the PAC address.

It is strongly recommended that any persons installing or commissioning PAC products attend a suitable training course beforehand.

Technical Support for all PAC products is provided primarily for the use of trained engineers.
Technical support is available during normal office hours:

08:30 to 17:30 (UK time) Monday to Friday, excluding public holidays.

End users of PAC products should first of all contact their installation or maintenance company before contacting PAC.

One-Touch™ Testing

To speed up installation and testing, One-Touch™ testing is provided which allows the inputs and outputs functionality to be tested at the controller.

There are two test modes:

- View mode is for use on a configured system.
- Active mode is for use during system configuration to enable a system to be walk tested by a single person. This is achieved by use of latching LED status which indicate the first change in input condition.

One-Touch™ Testing table legend

The colour of the affected LED is stated in the One Touch™ table on the next page.

	GREEN/RED LED off.
	GREEN/RED LED on.
	GREEN/RED LED flashes at normal rate.
	GREEN LED flashes twice as fast as the normal rate.
	GREEN LED flashes four times faster than the normal rate.

One-Touch™ Test Mode

Test	Action	Observation		
Normal Operation			GREEN system status LED flashes at normal rate.	
			RED and GREEN input status LEDs off.	
			GREEN output status LED off.	
One-Touch™ View Mode	Hold down One-Touch™ button for less than 2 seconds. **Note:** Automatically exits after 2 minutes.		GREEN system status LED flashes at twice normal rate.	
			Unconfigured system: All RED LEDs will flash briefly three times and test mode is exited.	
		Configured system (expected)		
			RED LED = tamper state.	
			GREEN LED = active state/normal output.	
			GREEN LED off = non-active state/unconfigured input.	
		View mode is intended for a configured system. See help for more information.		
One-Touch™ Active Mode	**CAUTION:** Disconnect any output relays that should not be triggered before entering **Active** mode.			
	Hold down One-Touch™ button for 2 to 4 secs.		GREEN system status LED flashes four times faster than normal.	
	Trigger each input sensor in turn and ensure that the LEDs indicate the correct state. **Note:** The controller will operate unconfigured and no system communications will occur.	The first change in state will be latched and the display for that input will not change until test mode is exited.		
		Green - Red	**2-State**	**4-State**
			N/A	Input open
			N/A	Input closed
			Input open	Input open tamper
			Input closed	Input tamper short
		Green - Red	**3-State NO**	**3-State NC**
			N/A	N/A
			Input open	Input closed
			Input closed	Input open
			Input open tamper	Input tamper short
		> >	GREEN output LED is on/off for a 5 second cycle (relays active/inactive)	
Exit One-Touch™ Active Test mode	Hold down One-Touch™ button for less than 2 seconds. One-Touch™ Test mode will automatically be timed out after 1 hour, power up or power down.		GREEN flashes at normal rate again. All other status LEDs off.	

ITALIANO

Introduzione

Questo documento è destinato a tecnici esperti che hanno familiarità con i prodotti PAC. Verificare sempre di poter lavorare in sicurezza.

Ulteriori informazioni sull'installazione e sul funzionamento sono contenute nella documentazione e nei file di aiuto forniti con il software di amministrazione.

NB. Tutti gl stessi controllori del sistema devono avere la stessa versione firmware.

Verificare l'ultima versione firmware direttamente sul sito. Per ulteriori dettagli, consultare il file di guida.

Ingressi Tamper and Override/Emergenza (NC)

Prima di alimentare l'Unità di Controllo ponticellare terminale tamper (TAMP) e 0V. Collegare una resistenza da 2k2 tra i terminali di override (OVRD) e 0V.

Collegamento RS-485

Se viene utilizzato un cavo schermato, collegare lo schermo al terminale "SHIELD".

RS-485 LED	Descrizione
ROSSO	Unità di Controllo sta trasmettendo
VERDE	Un'altra Unità di Controllo sta trasmettendo

Solo la prima e l'ultima Unità di Controllo devono avere il dipswitch RS485 programmato "IN".

Modalità Test One Touch™

Per facilitare l'installazione e il collaudo, tramite il test One-Touch™ è possibile verificare la funzionalità degli ingressi e delle uscite delle unità di controllo.

Sono disponibii due modalità di Test:

- Modalità Visualizza da utilizzare su impianti già configurati.
- Modalità attivazioni da utilizzare durante la configurazione del sistema di controllo accessi per consentire ad una sola persona di eseguire il Walk Test. Questo è possibile grazie ai LEDs di stato che cambiano ad ogni variazione.

Legenda modalità Test One-Touch™

Il colore dei LED interessati è riportato nella tabella One Touch™ alla pagina successiva.

/	VERDE/ROSSO OFF Spenti.
/	VERDE/ROSSO ON/Accesi.
/	VERDE/ROSSO Lampeggio normale.
	VERDE Lampeggio velocità doppia.
	VERDE Lampeggio molto veloce.

Legenda dello schema elettrico a pagina 2 e 3

1	Collegamento RS-485
2	Jumper terminazione RS485
3	RS-485 LEDs Stato
4	Ingressi
5	Uscita Alimentazione AUX
6	Tamper
7	Pulsante One-Touch™
8	LED Stato Sistema
9	Batteria backup
10	PAC Stromversorgung
	VIN 1 Arancio 0V 2 Biano MSTAT 3 Rosa (Batteria) + 4 Rosso (Batteria) – 5 Nero Terra-Massa 6 Verde/Giallo
11	Uscite
12	Collegamento TAMPER/OVERRIDE-Emergenza

Modalità Test One Touch™

Test	Azione	Stato LEDs		
Funzionamento Normale			VERDE System status: lampeggio normale.	
			ROSSO e VERDE Stato Ingresso OFF-Spenti.	
			VERDE Stato Uscita OFF-Spento.	
Modalità visualizza One-Touch™	Tenere premuto pulsante One-Touch™ per meno di 2 secondi. **Nota:** Esce automaticamente dalla modalità Test dopo 2 minuti.		VERDE System status: lampeggio velocità doppia.	
			Sistema non configurato: Tutti i LED rossi lampeggiano brevemente per tre volte e si esce dalla modalità di test.	
		Sistema Configurato		
			LED ROSSO = Stato Tamper.	
			LED VERDE ON = Stato attivo/Uscita normale.	
			LED VERDE OFF-Spento = Non attivo/Ingresso non configurato.	
		La Modalità Visualizza è destinata a un sistema configurato. Per ulteriori informazioni, consultare la Guida.		
Modalità attivazioni One-Touch™	**ATTENZIONE:** Scollegare tutti i relè di uscita che non devono essere attivati prima di entrare in Active mode.			
	Tenere premuto pulsante One-Touch™ dai 2 ai 4 secondi.		VERDE System status: lampeggio molto veloce.	
	Attivare a turno ogni ingresso e verificare che i LED indichino lo stato corretto. **Nota:** Unità di controllo eseguirà il Test anche se non configurata, senza alcuna comunicazione con il sistema.	Il primo cambiamento di stato viene memorizzato e il LED di quell'ingresso non cambia finché non si esce dalla modalità di test.		
		Verde - Rosso	**2-STATI**	**4-STATI**
			N/A	Ingresso Aperto
			N/A	Ingresso Chiuso
			Ingresso Aperto	Ingresso Aperto-Tamper
			Ingresso Chiuso	Ingresso Tamper-Corto
		Verde - Rosso	**3-STATI NO**	**3-STATI NC**
			N/A	N/A
			Ingresso Aperto	Ingresso Chiuso
			Ingresso Chiuso	Ingresso Aperto
			Ingresso Tamper Aperto	Ingresso Tamper Chiuso
		> >	LED VERDE Uscita si accenderà on/off per cicli di 5 secondi (relays attivato/disattivato)	
Uscita dalla modalità Test One-Touch™	Tenere premuto pulsante One-Touch™ per meno di 2 secondi. L'unità di controllo esce autoamaticamente dalla modalità test dopo 1 ora o togliendo e ridando alimentazione.		System status: VERDE ritorna al lampeggio normale. Tutti gli altri LEDS devono essere spenti.	

DEUTSCH

Einleitung

Dieses Dokument richtet sich an erfahrenes technisches Personal, das mit PAC Produkten und den einschlägigen Arbeitsicherheitsbestimmungen vertraut ist.

Informationen zur Softwareinstallation und -bedienung finden Sie in der mit der Software mitgelieferten Dokumentation und Hilfedateien.

Hinweis: Es wird empfohlen, daß alle ähnlichen Kontroller auf dem System die gleiche Firmwareversion haben.

Ein Firmwaredownload zu dem neuen Kontroller kann erforderlich sein - Bitte hierzu die Hilfe prüfen.

Tamper und Override Terminal

Sabotage- und Override-Verbindungen sind normalerweise geschlossene Schalter, also vor dem Einschalten:

- Verwenden Sie ein kurzes Stück Kabel, um Sabotage (TAMP) und 0V-Klemmen zu verbinden.
- Schließen Sie einen 2k2-Widerstand zwischen den Klemmen Override (OVRD) und 0V an.

RS-485 Verbindung

Werden geschirmte Kabel verwendet, das geschirmte Kabel an einem Kontroller an 'SHIELD' (Schirm) anschließen.

- Rote LED—RS-485-LED zeigt an, wenn der Kontroller Daten überträgt
- Grüne LED—RS-485-LED zeigt an, wenn Daten im Netzwerk übertragen werden

Setzen Sie die RS-485-Jumper-Terminierungsverbindung = IN nur für den ersten und den letzten Kontroller im Bus

Schulung und Technischer Support

Lehrgänge zur Installation und Verwendung aller PAC Produkte werden in regelmäßigen Abständen bei PAC in Stockport veranstaltet.

Bitte wenden Sie sich für weitere Informationen über die Verfügbarkeit von Lehrgängen oder zur Diskussion spezifischer Erfordernisse an den Training Manager unter der unten angegebenen Adresse.

Es wird ausdrücklich empfohlen, dass alle mit der Installation oder Inbetriebnahme von PAC Produkten beauftragte Personen vor Beginn der Arbeiten an einem geeigneten Lehrgang teilnehmen.

Der Technische Support für alle PAC Produkte wird vorwiegend für geschultes Personal bereitgestellt. Der Technische Support steht während der örtlichen Geschäftszeiten bereit:

8:30 bis 17:30 Uhr (britische Zeit) Montag bis Freitag, ausschließlich gesetzliche Feiertage.

Endbenutzer werden gebeten, sich vor der Kontaktaufnahme mit PAC zunächst an das mit der Installation oder Wartung beauftragte Unternehmen zu wenden.

One-Touch™ Testmodus

Zur Beschleunigung der Installation und des Testens ist ein One-Touch™-Testmodus vorgesehen, mit dem die Funktionalität der Inputs-und Outputs am Kontroller getestet werden kann.

Es gibt zwei Testmodi:

- Der View-Modus dient zur Verwendung bei einem konfigurierten System.
- Der Active-Modus dient zur Verwendung während der Systemkonfiguration, damit das System von einer einzelnen Person durchgetestet werden kann. Dies wird durch die Verwendung eines Verriegelungs-LED-Status erzielt, wodurch die erste Änderung beim Eingabezustand angezeigt wird.

One-Touch™ Testmodus Erklärung

Die Farbe der betroffenen LED ist in der One Touch ™ -Tabelle auf der nächsten Seite angegeben.

/	GRÜNE / ROTE LED aus.
/	GRÜNE / ROTE LED leuchtet.
/	Die GRÜNE LED blinkt mit normaler Frequenz.
	Die GRÜNE LED blinkt doppelt so schnell wie die normale Rate.
	Die GRÜNE LED blinkt viermal schneller als normal.

Schlüssel zu Bauschaltplan auf Seite 2 und 3

1	RS-485-Kanal
2	RS-485 Terminierung Brücke
3	RS-485 Status LEDs
4	Eingänge
5	Hilfsstrom
6	Sabotageschalter
7	One-Touch™ Drücken
8	System -Status-LED
9	Notakku
10	PAC Stromversorgung
	VIN 1 Orange 0V 2 Weiß MSTAT 3 Rosa + 4 Rot – 5 Schwarz EARTH 6 Grün/Gelb
11	Ausgänge
12	Sabotageschalter

One-Touch™ Testmodus

Test	Maßnahme	Beobachtung	
Normal-Betrieb			Die grüne Systemstatus-LED blinkt.
			Die rote und grüne Status-LED sind ausgeschaltet.
			Die grüne Status-LED ist ausgeschaltet.
One-Touch™-View Modus	Die One-Touch™-Taste weniger als 2 Sekunden gedrückt halten. Bitte beachten, dass sich der View-Modus nach 2 Minuten automatisch abschaltet.		Die grüne Systemstatus-LED blinkt zweimal bei normaler Rate.
			Bei einem nicht-konfiguriertes System blinken alle roten LEDs dreimal kurz und der Testmodus wird verlassen.
		Konfiguriertes System	
			Rote LED = Sabotage Status.
			Grün aus - Ausgabe ist normal.
			Grün ein - Ausgabe ist bei einem konfiguriertes System aktiv.
		Der View-Modus ist für ein konfiguriertes System gedacht. Weitere Information hierzu findet sich im Helpfile.	
One-Touch™-Active Modus	**VORSICHT** Alle Ausgaberelais, die nicht ausgelöst werden sollen, müssen vor Zugang zum Active- Modus getrennt werden.		
	Die One-Touch™-Taste 2 bis 4 Sekunden gedrückt halten.		Die grüne Systemstatus-LED blinkt viermal schneller als normal.
	Alle Eingabesensoren nacheinander auslösen, um sicherzustellen, dass die LEDs den korrekten Zustand anzeigen. **Hinweis:** Der Kontroller kann nicht-konfiguriert operieren und es findet keine Systemkommunikation statt.	Die erste Änderung des Zustands wird verriegelt und das Display für diese Eingabe ändert sich erst dann, wenn der Testmodus verlassen wurde.	
		Grün- Rot	**2 Zustandsarten** / **4 Zustandsarten**
			N/A / Eingabe offen
			N/A / Eingabe geschlossen
			Eingabe offen / Eingabe offen Eingriff
			Eingabe geschlossen / Eingabe kurzer Eingriff
		Grün- Rot	**3 Zustandsarten NO** / **3 Zustandsarten NC**
			N/A / N/A
			Eingabe offen / Eingabe geschlossen
			Eingabe geschlossen / Eingabe offen
			Eingabe offen Eingriff / Eingabe kurzer Eingriff
		> >	Die grüne Ausgabe-LED ist über einen 5-Sekunden-Zyklus ein/aus (Relais aktiv/inaktiv).
Beenden Sie den One-Touch-Modus	Die One-Touch™ -Taste weniger als 2 Sekunden gedrückt gehalten. Der Active-Modus schaltet sich nach 1 Stunde automatisch ab.		Die GRÜNE LED blinkt mit normaler Frequenz. Alle anderen Status LED's sind aus.

FRANÇAIS

Introduction

Ce document est destiné aux techniciens expérimentés familiarisés avec les produits PAC, ainsi que les questions de santé et de sécurité.

Pour toute information sur l'installation et l'utilisation du logiciel, se reporter à la documentation et aux fichiers d'aide fournis avec le logiciel d'administration.

Remarque: Nous recommandons que tous les contrôleurs semblables sur le système aient le même firmware.

Par conséquent, un téléchargement de firmware dans le contrôleur peut être exigé, voyez le dossier d'aide pour des détails.

Bornier anti-effraction et de neutralisation

Les connexions de sabotage et de neutralisation sont des interrupteurs normalement fermés, donc avant la mise sous tension:

- Utilisez un petit morceau de câble pour relier les bornes d'autoprotection (TAMP) et 0V.
- Connectez une résistance 2k2 entre les bornes de dérogation (OVRD) et 0V.

Connexion RS-485

Dans le cas d'utilisation de câbles blindés, connecter l'écran d'un contrôleur à la mise à terre 'SHIELD'.

- La diode rouge RS-485 indique que le contrôleur transmet des données.
- La diode verte RS-485 indique la présence de données sur le réseau.

Les premier et dernier contrôleurs de la chaîne (et aucun autre) on besoin du jumper de terminaison RS-485 sur IN.

Formation et Support Technique

Des stages de formation couvrant l'installation et l'utilisation de tous les produits PAC sont organisés régulièrement chez PAC à Stockport.

Pour plus de détails sur les cours disponibles, ou pour discuter de vos besoins spécifiques, veuillez contacter le responsable de la formation à l'adresse ci-dessous.

Il est vivement recommandé à toute personne chargée de l'installation ou de la mise en service des produits PAC d'assister préalablement à un stage de formation approprié.

Le support technique relatif à tous les produits PAC s'adresse essentiellement aux techniciens qualifiés. Ce service est disponible pendant les heures de bureau standard:

>De 8 h 30 à 17 h 30 (au Royaume-Uni) du lundi au vendredi, à l'exception des jours fériés.

Les clients utilisateurs de produits PAC doivent s'adresser en premier lieu à leur société d'installation ou de maintenance avant de contacter PAC.

Mode de test One-Touch™

Pour accélérer l'installation et les essais, le dispositif d'essai One-Touch™ permet de contrôler la fonctionnalité des entrées et des sorties au contrôleur.

Deux modes d'essai sont disponibles:

- Le mode Visualiser est utilisé dans les systèmes configurés.
- Le mode Actif est utilisé pendant la configuration du système, pour permettre des essais par une seule personne. Ces essais sont effectués en verrouillant la diode d'état qui indique le premier changement dans la condition de l'entrée.

Touche de test One-Touch ™

La couleur du voyant concerné est indiquée dans le tableau One Touch ™ à la page suivante.

	LED VERTE/ROUGE éteinte.
	LED VERTE/ROUGE allumée.
	La LED VERTE/ROUGE clignote à un rythme normal.
	La LED VERTE clignote deux fois plus vite que la fréquence normale.
	La LED VERTE clignote quatre fois plus vite que la fréquence normale.

Clef au Diagramme de Câblage à la Page 2 et 3

1	Connexion RS-485
2	Cavalier de Terminaison RS-485
3	Voyants d'état RS-485
4	Entrées
5	Alimentation auxiliaire
6	Commande de commutation anti-effraction
7	One-Touch™ bouton
8	Voyant d'état du system
9	Batterie de secours
10	PAC Fuente de alimentación
	VIN 1 Orange 0V 2 Blanc MSTAT 3 Rose + 4 Rouge – 5 Noir EARTH 6 Vert et jaune
11	Sorties
12	Commutateur anti-effraction

Mode de test One-Touch™

Essai	Action	Observation		
Fonction normal			La diode verte d'état du système clignote.	
			Les diodes rouge et verte d'état des entrées sont éteintes.	
			La diode verte de l'état des sorties est éteinte.	
One-Touch™ Mode visualiser	Appuyer sur le bouton One-Touch™ pendant moins de 2 secondes. **Remarque:** le mode Visualiser se temporise automatiquement au bout de 2 minutes.		La diode verte de l'état du système clignote à une cadence deux fois supérieure à la normale.	
			Dans un système non configuré, toutes les diodes rouges clignotent brièvement trois fois et l'on sort du mode d'essai.	
		>Système configuré (attendu)		
			Une diode rouge indique généralement un état de dérangement.	
			Une diode verte indique un état actif.	
			L'absence de diode indique un état inactif ou une entrée non configurée.	
		Le mode visualiser est conçu pour les système configurés. Plus d'informations sont fournies dans le fichier d'aide.		
One-Touch™ Mode actif	**AVERTISSEMENT:** Tous les relais de sortie ne devant pas être déclenchés doivent être déconnectés avant d'entrer dans le mode Actif.			
	Appuyer sur le bouton One-Touch™ pendant 2 à 4 secondes.		La diode verte d'état du système clignote à une cadence quatre fois supérieure à la normale.	
	Déclencher chaque capteur d'entrée à tour de rôle et vérifier que les diodes indiquent l'état correct. **Remarque:** Le contrôleur fonctionnera sans être configuré et aucune communication ne s'effectuera dans le système.	Le premier changement d'état est verrouillé et l'affichage pour l'entrée considérée ne change pas jusqu'à ce que l'on sorte du mode d'essai.		
		Verte - Rouge	**2 état**	**4 état**
			N/A	Entrée ouverte
			N/A	Entrée fermée
			Entrée ouverte	Entrée interrupteur ouverte
			Entrée fermée	Entrée interrupteur courte
		Verte - Rouge	**3 état NO**	**3 état NC**
			N/A	N/A
			Entrée ouverte	Entrée fermée
			Entrée fermée	Entrée ouverte
			Entrée interrupteur ouverte	Entrée interrupteur courte
		> >	Diode verte de sortie allumée/éteinte pendant un cycle de 5 secondes (relais actifs/inactifs).	
Sortie du Mode d'essai	Appuyer sur le bouton One-Touch™ en le retenant pendant moins de 2 secondes. Le mode Actif se temporise automatiquement au bout d'une heure.		La diode verte d'état du système qui clignote à une cadence normale. Toutes les diodes d'état sont éteintes.	

ESPAÑOL

Introducción

Este documento va dirigido a ingenieros con experiencia que estén familiarizados con los productos PAC y con aspectos de salud y seguridad.

En la documentación y los archivos de ayuda suministrados con el software de administración se proporciona más información sobre la instalación y funcionamiento del software.

Se recomienda que todos los controladores similares en el sistema tengan el mismo número de versión

Una descarga de firmware al nuevo controlador puede ser requerida., vea el archivo de la ayuda para mas detalles.

Terminal de manipulación fraudulenta y anulación

Las conexiones de sabotaje y anulación son interruptores normalmente cerrados, así que antes de encender:

- Utilice un trozo pequeño de cable para unir los terminales TAMP [violaciones] y 0V [0 voltios].
- una resistencia de 2k2 entre los terminales OVRD [anulación] y 0V antes de encender.

Conexión RS-485

Si se utilizan cables blindados, conecte el blindaje de un controlador a “SHIELD”.

- ROJO—El controlador está transmitiendo datos
- VERDE—Otro controlador está transmitiendo datos en la red

El primer y último controlador del bus (y ningún otro) deben tener conectado el puente de terminación RS-485 (fijado en IN).

Formación y servicio técnico

PAC con sede en Stockport, ofrece regularmente cursos de formación sobre la instalación y utilización de todos los productos PAC.

Para obtener más información sobre disponibilidad de cursos o discutir sus necesidades específicas, póngase en contacto con el Director de formación en la dirección que figura más abajo.

Es altamente recomendable que las personas que vayan a instalar o mantener productos PAC asistan previamente a cursos de formación especializados.

El servicio técnico para todos los productos PAC se presta principalmente para ingenieros especializados. El servicio técnico se encuentra disponible durante el horario de oficina normal:

De 8:30am a 5:30pm (hora de Reino Unido) de lunes a viernes salvo días festivos.

Los usuarios finales de productos PAC deben ponerse en contacto con la empresa instaladora o de mantenimiento antes de ponerse en contacto con PAC.

Modo de prueba One-Touch™

Para acelerar la instalación y las pruebas, se proporciona el procedimiento de prueba de One-Touch™, que permite probar la funcionalidad de las entradas y salidas en el controlador.

Hay dos modos de prueba:

El modo de Visualización es para utilizarse en un sistema configurado.

- El modo Activo es para usar durante la configuración del sistema para hacer posible que una sola persona pruebe el sistema físicamente.
- Esto se logra mediante el uso del estado del LED indicador que indica el primer cambio en la condición de la entrada.

Leyenda de prueba One-Touch ™

El color del LED afectado se indica en la tabla One Touch ™ en la página siguiente.

/	LED VERDE/ROJO apagado.
/	LED VERDE/ROJO encendido.
/	El LED VERDE/ROJO parpadea a la velocidad normal.
	El LED VERDE parpadea dos veces más rápido que la frecuencia normal.
	El LED VERDE parpadea cuatro veces más rápido que la velocidad normal.

Llave a Digrama Eléctrico en la Página 2 y 3

1	Canal de RS-485
2	Puente de terminación RS-485
3	LED de estado RS-485
4	Entradas
5	Corriente auxiliar
6	Interruptor manip. fraud.
7	One-Touch™ botón
8	LED de estado de system
9	Respaldo de batería
10	PAC Unité d'alimentation
	VIN 1 Naranja 0V 2 Blanco MSTAT 3 Rosa + 4 Rojo - 5 Negro EARTH 6 Verde/amarillo
11	Salidas
12	Interruptor manip. fraud.

Modo de prueba One-Touch™

Prueba	Acción	Observation		
Funcionamiento normal			El LED verde de estado del sistema destella.	
			Los LED de entrada rojo y verde están apagados.	
			El LED verde de estado de salida está apagado.	
Modo de Visualización de One-Touch™	Mantenga pulsado el botón de One-Touch™ menos de 2 segundos. Tenga en cuenta que el modo de Visualización excederá automáticamente el tiempo asignado transcurridos 2 minutos.		El LED verde de estado del sistema destella a dos veces el ritmo normal.	
			En un sistema sin configurar todos los LED rojos destellarán brevemente tres veces y se saldrá del modo de prueba.	
		Sistema configurado (esperado)		
			LED ROJO = estado de sabotaje.	
			LED VERDE = estado activo / salida normal.	
			LED VERDE apagado = estado no activo / entrada no configurada.	
		El modo de Visualización no está diseñado para un sistema configurado. Por lo que se ofrece más información en el archivo de ayuda.		
Modo Activo de One-Touch™	**PRECAUCIÓN:** Cualquier relé de salida que no se deba activar se deberá desconectar antes de entrar en el modo Activo.			
	Mantenga pulsado el botón de One-Touch™ durante 2 a 4 segundos.		El LED verde de estado del sistema destella cuatro veces más rápido de lo normal.	
	Active cada sensor de entrada por turno y asegure que los LED indican el estado correcto. **Nota**: El controlador operará sin configurar y no habrá comunicaciones de sistema.	El primer cambio de estado se activará y la visualización de dicha entrada no cambiará hasta que se salga del modo de prueba.		
		Verde - Rojo	**2-estados**	**4-estados**
			No aplicable	Entrada abierta
			No aplicable	Entrada cerrada
			Entrada abierta	Violación de entrada abierta
			Entrada cerrada	Violación de cortocircuito de entrada
		Verde - Rojo	**3-estados NO**	**3-estados NC**
			No aplicable	No aplicable
			Entrada abierta	Entrada cerrada
			Entrada cerrada	Entrada abierta
			Violación de entrada abierta	Violación de cortocircuito de entrada
			El LED de salida VERDE está encendido / apagado durante un ciclo de 5 segundos (relés activos / inactivos).	
Salir del modo de prueba	Mantenga pulsado el botón de One-Touch™ menos de 2 segundos. El modo de prueba ONE TOUCH se desactivara , transcurrida una hora, on encendiendo y apagando el controlador		El LED verde del sistema parpadea al ritmo normal de nuevo. Todos los LED de estado apagados.	

SVENSKA

Introduktion

Detta dokument är avsett för erfarna tekniker som har god kännedom om PAC-produkterna och om hälso- och säkerhetsbestämmelser.

Information om programinstallation och användning finns i dokumentationen och hjälpfilerna som följer med administrationsprogrammet.

Anmärkning: Alla liknande centraler i systemet bör ha samma firmware versionsnummer.

En firmware nedladdning till den nya centralen kan behövas, se hjälpfilen för mer information.

Sabotage och Tvångstyrnings Anslutning

Sabotage- och Tvångstyrningsanslutningar är normalt stängda så innan du startar:

- Använd en kort kabel för att koppla ihop TAMP och 0V anslutningarna.
- Anslut ett 2,2k motstånd mellan tvångstyrning (OVRD) och 0V anslutningarna.

RS-485 Anslutning

Om skärmade kablar används skall skärmen på en central anslutas till jord ”SHIELD”.

- RÖD- centralen sänder data.
- GRÖN- annan central sänder data på nätverket.

Ställ in RS-485 termineringsbygel = IN endast på första och sista centralerna.

Utbildning och teknisk support

Installation och användnings kurser av alla produkter från PAC hålls regelbundet hos PAC i Stockport.

Om du vill ha mer information om tillgängliga kurser eller diskutera särskilda önskemål, kontakta utbildningschefen (Training Manager) på adressen nedan.

Vi rekommenderar starkt att alla personer som arbetar med installation och driftsättning av PAC produkter genomgår en lämplig utbildning först.

Teknisk support för alla PAC-produkter ges i första hand för utbildade tekniker. Teknisk support är tillgänglig under normal kontorstid:

>08:30 till 17:30 (svensk tid), måndag till fredag med undantag för allmänna helgdagar.

Slutanvändare av PAC-produkter ska först kontakta installations-/serviceföretaget innan man kontaktar PAC.

One-Touch™ Testläge

För att snabba upp installationen och test, One-Touch™ test funktionen möjliggör funktionstest av ingångarna och utgångarna på centralen.

Det finns två testlägen:

- Visningsläge (view mode) är avsett att användas i ett konfigurerat system.
- Aktivt läge (active mode) används under systemkonfigurationen och möjliggör gångtest för en enda person.Detta uppnås med användning av fast LED status som indikerar den första ändringen i ingångens status.

One-Touch™ Test

Färgen på den berörda LED anges i One Touch ™ tabellen på nästa sida.

/	GRÖN/RÖD LED släckt.
/	GRÖN/RÖD LED tänd.
/	GRÖN/RÖD LED blinkar i normal takt.
	GRÖN LED blinkar dubbelt så snabbt som normalt.
	GRÖN LED blinkar fyra gånger snabbare än normal hastighet.

Beskrivning av kopplingsschema på sidan 2 och 3

1	RS-485 Anslutning
2	RS-485 Termineringsbygel
3	RS-485 Statuslysdioder
4	Ingångar
5	Spänningsutgång
6	Sabotagebrytare
7	One-Touch knapp
8	Lysdiod för systemstatus
9	Batteribackup
10	12V/24V Strömförsörjning
	VIN 1 Orange 0V 2 Vit MSTAT 3 Rosa (Batteri) + 4 Röd (Batteri) - 5 Svart EARTH 6 Grön/Gul
11	Utgångar
12	Sabotage och Tvångstyrnings anslutning

One-Touch™ Testläge

Test	Handling	Observation		
Normal funktion			GRÖN systemstatus LED blinkar i normal takt.	
			RÖD och GRÖN ingångs LED släckta.	
			GRÖN utgångs status LED släckt.	
One-Touch™ Visningsläge	Håll knappen One-Touch ™ intryckt i mindre än 2 sekunder. Observera att visningsläget (view mode) automatiskt stängs av efter 2 minuter.		GRÖN systemstatus LED blinkar med dubbel hastighet.	
			Okonfigurerat system: Alla RÖDA LED kommer att blinka snabbt tre gånger, varpå testläget avslutas.	
		Konfigurerat system (förväntat)		
			RÖD LED = sabotage läge.	
			GRÖN LED = aktivt läge/normal utgång.	
			GRÖN LED släckt = inaktivt läge/okonfigurerad ingång.	
		Visningsläget (view mode) är avsett att användas i ett konfigurerat system. Ytterligare information finns i hjälpfilen.		
One-Touch™ Aktivt läge	**FÖRSIKTIGHET** Utgångsreläer som inte får aktiveras måste kopplas ur innan man väljer det aktiva läget (Active mode).			
	Håll knappen One-Touch™ intryckt under 2 till 4 sekunder.		GRÖN systemstatus LED blinkar snabbare än normalt.	
	Aktivera varje ingångssensor i tur och ordning, och kontrollera att LED visar korrekt läge. **Obs:** Centralen arbetar okonfigurerat, och det finns ingen systemkommunikation.	Den första läges ändringen kommer indikeras för den ingången och kommer inte att ändras förrän testläget har avslutats.		
		Grön - Röd	**Obalanserad**	**Dubbelbalanserad**
			Ej tillämplig	Ingång öppen
			Ej tillämplig	Ingång stängd
			Ingång öppen	Ingång sabotage öppen
			Ingång stängd	Ingång sabotage kortslutning
		Grön - Röd	**Enkelbalanserad NO**	**Enkelbalanserad NC**
			Ej tillämplig	Ej tillämplig
			Ingång öppen	Ingång stängd
			Ingång stängd	Ingång öppen
			Ingång sabotage öppen	Ingång sabotage kortslutning
		> >	GRÖN utgångs LED tänds/släcks i 5 sekunders intervall (reläer aktiva/inaktiva).	
Lämna One-Touch™ Testläge	Håll knappen One-Touch™ intryckt i mindre än 2 sekunder. One-Touch™ Testläge avslutas automatiskt efter 1 timme, omstart av central.		GRÖN LED blinkar med normal hastighet igen. Alla andra LED är släckta.	

NEDERLANDS

Inleiding

Dit document is bedoeld voor ervaren technici die vertrouwd zijn met PAC producten en met de relevante gezondheids- en veiligheidsaspecten.

Informatie over het installeren van de software en de bediening vindt u in het helpbestand dat bijgeleverd wordt.

Opmerking: Alle vergelijkbare controllers in het systeem moeten dezelfde firmwareversie hebben.

Mogelijk moet de firmware in de nieuwe controller worden aangepast, zie het helpbestand voor meer informatie.

Tamper en override connector.

De aansluitpunten Tamper (sabotage) en Override (noodopening) worden "normally closed" aangesloten.

- Gebruik een draadbrug om TAMP met de 0V-aansluiting te verbinden indien deze functie niet gebruikt wordt.
- Sluit een 2k2-weerstand aan tussen OVRD en 0V.

RS-485-bus verbinding

Bij het gebruik van afgeschermde kabels, de afscherming alleen aan één zijde van de verbinding op een controller aan aarde (SHIELD) aansluiten.

- ROOD—De controller verzendt gegevens
- GROEN—Een andere controller verzendt gegevens op het netwerk

Alleen bij de eerste en de laatste controller in de bus dient de RS-485 afsluitjumper ingeschakeld te zijn. (ingesteld op IN)

Training en technische ondersteuning

Cursussen voor installatie en gebruik van alle PAC-producten vinden regelmatig bij PAC in het Britse Stockport plaats.

Neem voor informatie over de beschikbaarheid van cursussen of voor een gesprek over uw specifieke situatie via het onderstaande adres contact op met de opleidingsmanager.

Het is zeer raadzaam om personen die PAC-producten installeren of in bedrijf nemen vooraf de juiste cursus te laten volgen.

Technische ondersteuning voor alle PAC-producten wordt met name geboden aan getrainde technici. Technische ondersteuning is tijdens kantooruren beschikbaar:

>op maandag tot en met vrijdag van 9:30 uur tot 18:30 uur CET, met uitzondering van nationale feestdagen.

Eindgebruikers van PAC-producten dienen in eerste instantie contact op te nemen met hun installateur of leverancier voordat ze contact met PAC opnemen.

One-Touch™ testfunctie

De One-Touch™ testfunctie dient voor het testen van de functionaliteit van de controller na installatie.

Er zijn twee testfuncties:

- De modus "weergave" dient voor gebruik bij een geconfigureerd systeem.
- De actieve mode maakt het mogelijk het systeem volledig te testen zonder programmering. Hierbij wordt gebruikt gemaakt van LED's die de status en eventuele veranderingen hierin direct aangeven.

One-Touch Test legenda

De kleur van de betreffende LED staat vermeld in de One Touch ™ -tabel op de volgende pagina.

/	GROENE/RODE LED uit.
/	GROENE/RODE LED aan.
/	GROENE/RODE LED knippert op normale snelheid.
	GROENE LED knippert tweemaal zo snel als de normale snelheid.
	GROENE LED knippert vier keer sneller dan de normale snelheid.

Verklaring van het bedradingsschema op pagina 2 en 3

1	RS-485-Kanaal
2	RS-485-terminatorjumper
3	RS-485 Status LEDs
4	Invoeren
5	Reservestroom
6	Tamper-schakelaar
7	One-Touch™ Knop
8	System Status LED
9	Reservebatterij
10	PAC Voeding
	VIN 1 Oranje 0V 2 Wit MSTAT 3 Roze + 4 Rood - 5 Zwaart EARTH 6 Groen/geel
11	Uitvoeren
12	Tamper-schakelaar

One-Touch™ testfunctie

Test	Actie	Observering		
Normaal bedrijf			De groene LED voor systeemstatus knippert.	
			De rode en groene LED's voor invoerstatus zijn uit.	
			De groene LED voor uitvoerstatus is uit.	
One-Touch™ weergave modus	Houd de knop One-Touch™ minder dan 2 seconden ingedrukt. De weergavefunctie wordt automatisch uitgeschakeld na 2 minuten.		Bij een ongeconfigureerd systeem knipperen alle rode LED's driemaal kort en sluit de testfunctie af.	
			Niet-geconfigureerd systeem: alle RODE LED's knipperen driemaal kort en de testmodus wordt afgesloten.	
		Geconfigureerd systeem (verwacht)		
			RED LED = tamper state.	
			GROENE LED = actieve toestand / normale output.	
			GROENE LED uit = niet-actieve toestand / niet-geconfigureerde ingang.	
		De weergavefunctie dient voor gebruik bij een geconfigureerd systeem, u vindt nadere informatie in het help-bestand. Zie het help-bestand voor meer informatie.		
One-Touch™ actieve mode	**ATTENTIE:** Uitvoerrelais die niet geactiveerd mogen worden dienen te worden afgekoppeld voordat de actieve mode wordt geactiveerd.			
	Houd de knop One-Touch™ 2 tot 4 seconden ingedrukt.		De groene LED voor systeemstatus knippert sneller dan normaal.	
	Activeer elke ingangssensor om de beurt en zorg ervoor dat de LED's de juiste status aangeven. **Opmerking:** de controller werkt niet-geconfigureerd en er vindt geen systeemcommunicatie plaats.	De eerste statuswijziging wordt vergrendeld en de weergave voor die invoer verandert niet totdat de testmodus wordt afgesloten.		
		Groen - Rood	**2-STATUS**	**4-STATUS**
			Niet van toepassing	Ingang open
			Niet van toepassing	Ingang gesloten
			Ingang open	Sabotage input open
			Ingang gesloten	Sabotage input gesloten
		Groen - Rood	**3-STATUS NO**	**3-STATUS NC**
			Niet van toepassing	Niet van toepassing
			Ingang open	Ingang gesloten
			Ingang gesloten	Ingang open
			Sabotage input open	Sabotage input gesloten
		> >	GROENE output-LED is aan / uit gedurende een cyclus van 5 seconden (relais actief / inactief).	
One-Touch™ - modus afsluiten	Houd de One-Touch™ -knop minder dan 2 seconden ingedrukt. De One-Touch™ - testmodus wordt automatisch uitgeschakeld na 1 uur of bij uitschakelen/inschakelen van de netvoeding.		GROEN knippert op normale snelheid. (heartbeat). Alle andere status-LED's zijn uit.	

NORSK

Innledning

Dette dokumentet er ment for erfarne teknikere som er kjent med PAC-produkter, og helse- og sikkerhetshensyn.

Ytterligere informasjon om programvareinstallasjon og -drift er gitt i dokumentasjonen og hjelpefilene som følger med administrasjonsprogramvaren.

Merk: Alle lignende kontrollere på systemet skal ha samme fastvareversjonsnummer.

Det kan være nødvendig å laste ned fastvare til den nye kontrolleren, se hjelpefilen for ytterligere detaljer.

Sabotasje- og overstyringsterminal

Sabotasje- og overstyringsforbindelser er normalt lukkede brytere, så før du slår dem på:

- Bruk en kort kabel for å koble sammen sabotasje- (TAMP) og 0V-terminaler.
- Koble en 2k2 motstand mellom overstyrings- (OVRD) og 0V-terminaler.

RS-485-tilkobling

Når skjermede kabler brukes, kobler du skjermen på en kontroller til jordklemmen merket "SHIELD".

- RØD — Kontrolleren overfører data
- GRØNN — En annen kontroller overfører data på nettverket

Still inn RS-485-koblingsterminallenken = IN bare for de FØRSTE og SISTE kontrollerne.

Opplæring og teknisk støtte

Opplæringskurs som dekker installasjon og bruk av alle PAC-produkter holdes regelmessig hos PAC Stockport.

For mer informasjon om kurstilgjengelighet, eller for å diskutere dine spesifikke krav, kontakt opplæringsleder på PAC-adressen.

Det anbefales sterkt at personer som installerer eller tar i bruk PAC-produkter deltar på et passende opplæringskurs på forhånd.

Teknisk støtte for alle PAC-produkter tilbys primært for opplærte teknikere. Teknisk support er tilgjengelig i normal kontortid:

08:30 til 17:30 (britisk tid) mandag til fredag, unntatt helligdager.

Sluttbrukere av PAC-produkter bør først kontakte installasjons- eller vedlikeholdsselskapet før de kontakter PAC.

One-Touch™ testmodus

For å få raskere installasjon og testing, tilbys One-Touch™-testing som gjør at inngangs- og utgangsfunksjonaliteten kan testes på kontrolleren.

Det er to testmodi:

- Visningsmodus er til bruk på et konfigurert system.
- Aktiv modus er for bruk under systemkonfigurasjon for å gjøre det mulig å gjennomgå et system for en enkelt person. Dette oppnås ved å bruke låsende LED-status som indikerer den første endringen i inngangstilstand.

One-Touch™ testsymbol

Fargen på den berørte LED-en er angitt i One Touch™-tabellen på neste side.

/	GRØNN / RØD LED av.
/	GRØNN / RØD LED på.
/	GRØNN / RØD LED blinker med normal hastighet.
	GRØNN LED blinker dobbelt så raskt som normal hastighet.
	GRØNN LED blinker fire ganger raskere enn normal hastighet.

Forklaring til koplingsskjema på side 2 og 3

1	RS-485-kanal
2	RS-485-jumper
3	Lysdioder for RS-485-status
4	Inngnger
5	Ekstern strøm
6	Sabotasjebryter
7	One-Touch™-knapp
8	Lysdiode for systemstatus
9	Reservebatteri
10	12V/24V strømforsyningsenhet
	VIN 1 Oransje 0V 2 Hvit MSTAT 3 Rosa (Batteri) + 4 Rød (Batteri) - 5 Sort EARTH 6 Grønn/Gul
11	Utganger
12	Sabotasjebryter

One-Touch™ testmodus

Test	Handling	Observasjon		
Normal drift			GRØNN systemstatus-LED blinker med normal hastighet.	
			RØDE og GRØNNE inngangs-LED er av.	
			GRØNN LED-status er av.	
One-Touch™ visningsmodus	Hold One-Touch™-knappen nede i mindre enn 2 sekunder. Merk at visningsmodus automatisk vil slås av etter 2 minutter.		GRØNN systemstatus-LED blinker med dobbel hastighet.	
			Ikke-konfigurert system: Alle RØDE LED blinker kort tre ganger, og testmodus avsluttes.	
		Systemkonfigurert (forventet)		
			RØD LED = sabotasjetilstand.	
			GRØNN LED = aktiv tilstand / normal utgang.	
			GRØNN LED av = ikke-aktiv tilstand / ukonfigurert inngang.	
		Visningsmodus er ment for et konfigurert system. Se hjelp for mer informasjon.		
One-Touch™ aktiv modus	**FORSIKTIG:** Koble fra alle utgangsreléer som ikke skal utløses før systemet går i aktiv modus.			
	Hold nede One-Touch™-knappen i 2 til 4 sekunder.		GRØNN systemstatus-LED blinker raskere enn normalt.	
	Utløs hver inngangssensor etter tur og sørg for at LED indikerer riktig tilstand. **Merk:** Kontrolleren vil fungere ukonfigurert og ingen systemkommunikasjon vil forekomme.	Den første endringen i tilstanden blir låst, og skjermen for den inngangen vil ikke endres før testmodus avsluttes.		
		Grønn – Rød	**2-TILSTAND**	**4-TILSTAND**
			IKKE TILGJENGELIG	Inngang åpen
			IKKE TILGJENGELIG	Inngang lukket
			Inngang åpen	Inngang åpen sabotasje
			Inngang lukket	Inngangssabotasje kort
		Grønn – Rød	**3-TILSTAND NO**	**3-TILSTAND NC**
			IKKE TILGJENGELIG	IKKE TILGJENGELIG
			Inngang åpen	Inngang lukket
			Inngang lukket	Inngang åpen
			Input open tamper	Input tamper short
		> >	GRØNN utgangs-LED er på/av i en 5 sekunders syklus (reléer er aktive/inaktive).	
Avslutt One-Touch™-modus	Hold One-Touch™-knappen nede i mindre enn 2 sekunder. One-Touch™-testmodus blir automatisk tidsavbrutt etter 1 time, når den slås på eller slås av.		GRØNN blinker med normal hastighet igjen. Alle andre status-LED er av.	

汉语

简介

本文件用于熟悉PAC产品以及对门禁系统具有正确安装调试经验的工程师使用。

有关软件安装与操作的信息，参见CD中的文件资料与帮助文件。

注意：系统上所有类似的控制器应该具有相同的固件版本号。

可能需要将固件下载到新控制器，有关详细信息，请参阅帮助文件。

防拆与解除管制功能接线端

篡改和超控连接是常闭开关，因此在通电之前：

- 使用一根短电缆连接篡改(TAMP)和0V端子。
- 在超控(OVRD)和0V端子之间连接一个2k2电阻器。

RS-485连接

使用屏蔽电缆时，将一个控制器上的屏蔽层连接到标有“SHIELD”的接地端子。

- 红色-控制器正在传输数据
- 绿色-另一个控制器正在网络上传输数据

仅将FIRST和LAST控制器的RS-485跳线终端链接设置为IN。

训练和技术支持

PAC Stockport定期举办涵盖所有PAC产品安装和使用的培训课程。

有关课程可用性的更多信息，或讨论您的具体要求，请联系PAC地址的培训经理。

强烈建议任何安装或调试PAC产品的人员事先参加适当的培训课程。

所有PAC产品的技术支持主要是提供给经过培训的工程师使用。

在正常办公时间提供技术支持：

周一至周五08:30至17:30(英国时间)，公共假日除外。

PAC产品的最终用户在联系PAC之前，应首先联系他们的安装或维护公司。

一键式™ 测试模式

为了加快安装和测试，一键式™提供的测试允许在控制器上测试输入和输出功能。

有二个测试方式：

- 查看模式用于已配置的系统。
- 主动模式用于系统配置期间，以使系统能够由一个人进行行走测试。这是通过使用锁定LED状态来实现的，该状态指示输入条件的第一个变化。

一键式™ 测试图例

受影响的LED的颜色在下一页的One Touch™表格中说明。

/	绿色/红色LED熄灭。
/	绿色/红色LED点亮。
/	绿色/红色LED以正常速率闪烁。
	绿色LED闪烁速度是正常速度的两倍。
	绿色LED闪烁速度比正常速度快四倍。

接线图的钥匙在页 2 和 3

1	RS-485 的数量
2	RS-485 跳线端子
3	RS-485 状态发光二极管
4	输入
5	辅助电源
6	防拆开关
7	模式 按钮
8	控制器状态发光二极管
9	电池备份
10	PAC 电力供应
	VIN 1 橙色 0V 2 白色 MSTAT 3 粉红色 + 4 红色 - 5 黑色 SHIELD 6 绿色/黄色
11	产品
12	防拆开关

一键式™ 测试模式

测试	行动	观察		
正常运行			绿色系统状态LED以正常速率闪烁。	
			红色和绿色输入LED熄灭。	
			绿色输出LED状态关闭。	
一键式™ 查看模式	持续 One-Touch™按钮少于2秒。 请注意，查看模式将在2分钟后自动超时。		绿色系统状态LED以两倍正常频率闪烁。	
			未配置系统：所有红色LED将短暂闪烁三次，测试模式退出。	
		配置的系统（预期）		
			红色LED =篡改状态。	
			绿色LED =活动状态/正常输出。	
			绿色LED熄灭=非活动状态/未配置的输入。	
		查看模式适用于已配置的系统。 请参阅帮助以获取更多信息。		
一键式™ 活动模式	注意事项： 在进入激活模式之前，断开所有不应触发的输出继电器。			
	持续 One-Touch™按钮2到4秒。		绿色系统状态LED比正常情况下闪烁更快。	
	依次触发每个输入传感器，并确保LED指示正确的状态。 注意：控制器将在未配置的情况下运行，不会发生系统通信。	状态的第一个变化将被锁定，并且该输入的显示在退出测试模式之前不会改变。		
		绿-红	2-STATE	4-STATE
			-	输入开放
			-	输入关闭了
			输入开放	输入打开篡改
			输入关闭了	输入篡改短路
		绿-红	3-STATE NO	3-STATE NC
			-	-
			输入开放	输入关闭了
			输入关闭了	输入开放
			输入打开篡改	输入篡改短路
		> >	绿色产品LED打开为5秒周期(中转活跃不活泼)	
退出一键式™ 模式	持续 One-Touch™按钮少于2秒。 一键式™ 测试模式将在1小时后自动超时，通电或断电。		绿色再次以正常速率闪烁。 所有其他状态LED熄灭。	

For enclosure installation details please go to • Per dettagli sull'installazione del contenitore andare su • Für Details zur Installation des Gehäuses gehen Sie bitte zu • Pour les détails d'installation de l'enceinte, veuillez consulter • Para los detalles de instalación de la caja, por favor vaya a • För information om installation i kapsling, gå till • Ga voor informatie over de installatie van de behuizing naar • For installasjonsdetaljer om innkapsling, gå til • 有关外壳安装的详细信息，请转到

https://pacgdx.com/products/pac-enclosures

For full details visit • Per dettagli completi sul visitate • Für alle Einzelheiten besuchen Sie bitte • Pour de plus amples informations, consultez • Para obtener detalles completos visite • För komplett information, besök • Bezoek voor volledige gegevens • For mer informasjon, gå til • 有关完整详细信息，请访问

https://pacgdx.com/support/pac-product-literature

Product Approvals Directives and Regulations • Approvazioni di prodotto Direttive e regolamenti Produktzulassungen, Richtlinien und Vorschriften • Directives et règlements relatifs à l'approbation des produits Directivas y normativas de las aprobaciones de productos • Direktiv och förordningar för produktgodkännanden Richtlijnen en verordeningen productgoedkeuringen • Direktiver og forskrifter for produktgodkjenninger 产品批准指令和法规

EMC	2014/30/EU
LVD	2014/35/EU
RoHS	2011/65/EU
WEEE	2012/19/EU

This device complies with Part 15 of the FCC Rules. Operation is subject to the following two conditions: (1) this device may not cause harmful interference, and (2) this device must accept any interference received, including interference that may cause undesired operation.
This equipment has been tested and found to comply with the limits for a Class B digital device, pursuant to part 15 of the FCC Rules. These limits are designed to provide reasonable protection against harmful interference when the equipment is operated in a commercial environment. This equipment generates, uses, and can radiate radio frequency energy and, if not installed and used in accordance with the instruction manual, may cause harmful interference to radio communications. Operation of this equipment in a residential area is likely to cause harmful interference in which case the user will be required to correct the interference at his own expense.

IC This Class B digital apparatus complies with Canadian ICES-003. Cet appareil numérique de la classe B est conforme à la norme NMB-003 du Canada.

Declaration of Conformity is available on request.

Waterside Court, 1 Crewe Rd, Manchester, M23 9BE — UK

Comelit Group S.p.A., Via Don Arrigoni n° 5, 24020 - Rovetta S. Lorenzo - BG — ITALY

WITH • YOU • ALWAYS